VÝPIS OKIEN Op

SO 01.1 REKONŠTRUKCIA INTERNÁTU

OZN.	POPIS SCHÉMATICKÉ ZOBRAZENIE - POHĽAD Z EXTERIÉRU	POČET KUSOV	ZASKLENIE	FARBA
Op i03	**OKNO HLINÍKOVÉ** - DVOJKRÍDLOVÉ, KRÍDLA O OTVÁRAVO-SKLOPNÉ - POŽIARNE DELIACE 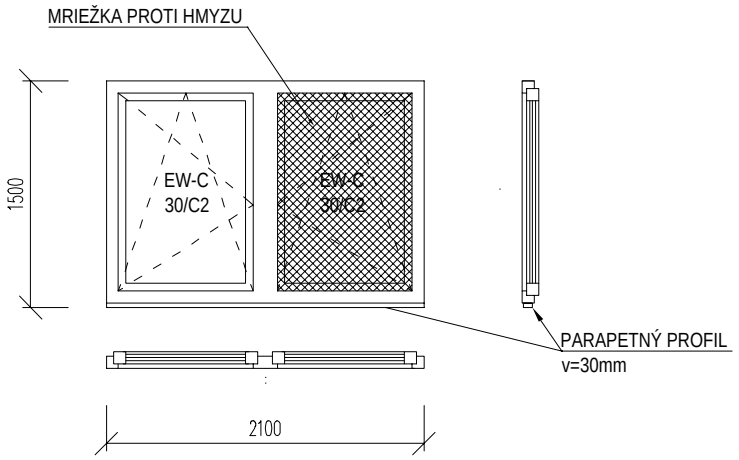 	1.NP 0 2.NP 2 3.NP 2 4.NP 2 5.NP 2 6.NP 2 Σ 10	IZOLAČNÉ TROJSKLO ČÍRE PRIEHĽADNÉ U_{ok} = 0,70 W/m²K (pre normookno 1,8m2) VSG ALEBO ESG SKLO	RGB 209,210,209 napr. RAL 7047, 7035
	ROZMER OTVORU š/v (mm) 2100/1500 PLOCHA OTVORU A (m2) 3,15		- ZVUKOVÁ NEPRIEZVUČNOSŤ Rw min 34dB, STAVEBNÁ HĹBKA min. 95 mm, TEPELNÁ ROZTIAŽNOSŤ MATERIÁLU alfa max 1,5.10-5 (1/K) SÚČASŤOU DODÁVKY OKNA: - VNÚTORNÝ PARAPET: PLASTOVÁ DOSKA (P / i01) - VONKAJŠÍ PARAPET: VÝKAZ KLAMP. VÝROBKOV (k / i01) - KĽUČKA: HLINÍKOVÁ, FARBA: TMAVOSIVÁ - TIENENIE: VNÚTORNÉ ŽALÚZIE - SIEŤKY PROTI HMYZU: JEDNO OKENNÉ KRÍDLO OSADENIE OKNA: VONKAJŠIA HRANA PÔVODNEJ OBVODOVEJ KONŠTRUKCIE - PRI REALIZÁCII POSTUPOVAŤ PODĽA TECHNOLOGICKÉHO PREDPISU VÝROBCU	
Op i04	**OKNO HLINÍKOVÉ** - JEDNOKRÍDLOVÉ, KRÍDLO O OTVÁRAVO-SKLOPNÉ - POŽIARNE DELIACE BEZPEČNOSTNÁ TRIEDA RC 2 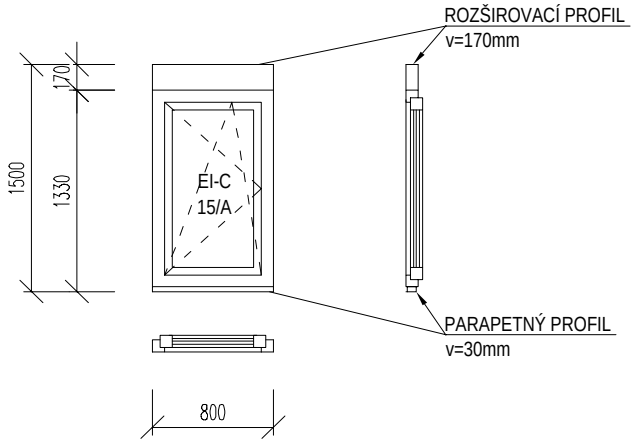 	1.NP 1 2.NP 0 3.NP 0 4.NP 0 5.NP 0 6.NP 0 Σ 1	IZOLAČNÉ TROJSKLO ČÍRE PRIEHĽADNÉ U_{ok} = 0,70 W/m²K (pre normookno 1,8m2) VSG ALEBO ESG SKLO	RGB 209,210,209 napr. RAL 7047, 7035
	ROZMER OTVORU š/v (mm) 800/1500 PLOCHA OTVORU A (m2) 1,2		- ZVUKOVÁ NEPRIEZVUČNOSŤ Rw min 34dB, STAVEBNÁ HĹBKA min. 95 mm, TEPELNÁ ROZTIAŽNOSŤ MATERIÁLU alfa max 1,5.10-5 (1/K) SÚČASŤOU DODÁVKY OKNA: - VNÚTORNÝ PARAPET: PLASTOVÁ DOSKA (P / i03) - VONKAJŠÍ PARAPET: VÝKAZ KLAMP. VÝROBKOV (k / i01) - KĽUČKA: HLINÍKOVÁ, FARBA: TMAVOSIVÁ - TIENENIE: VNÚTORNÉ ŽALÚZIE OSADENIE OKNA: VONKAJŠIA HRANA PÔVODNEJ OBVODOVEJ KONŠTRUKCIE - CELOOBVODOVÉ BEZPEČNOSTNÉ KOVANIE, napr. WINKHAUS / MAKO - PRI REALIZÁCII POSTUPOVAŤ PODĽA TECHNOLOGICKÉHO PREDPISU VÝROBCU	